INSTRUKCJA OBSŁUGI I MONTAŻU WENTYLATORÓW STRUMIENIOWYCH TYPU JFSR

(PL) Venture Industries Sp. z o.o. nie bierze odpowiedzialności za szkody powstałe w wyniku nie przestrzegania zaleceń zawartych w niniejszym dokumencie oraz zastrzega sobie prawo do jego zmian i modyfikacji bez konieczności powiadamiania użytkownika.

JĘZYK POLSKI

WSTĘP

Niniejsza instrukcja dotyczy wentylatora wymienionego w załączniku-E. Stanowi ona źródło informacji niezbędnych do zachowania bezpieczeństwa i prawidłowej jego eksploatacji. Należy uważnie przeczytać ją przed przystąpieniem do jakiegokolwiek użytkowania urządzenia, stosować się do zawartych w niej wymogów oraz przechowywać w miejscu umożliwiającym dostęp personelu obsługi i innych służb zakładowych. W razie jakichkolwiek wątpliwości co do użytkowania wentylatora należy kontaktować się z producentem.

Szczegółowe wytyczne dotyczące stosowania komponentów elektrycznych (silnik) przedstawione zostały w ich dokumentacji oraz na oznaczeniach - należy się do nich stosować.

Po otrzymaniu wentylatora prosimy o sprawdzenie:

- czy urządzenie jest zgodne z zamówieniem
- czy dane na tabliczce znamionowej wentylatora odpowiadają parametrom żądanym.
- czy wentylator nie został uszkodzony podczas transportu (np. czy widnieją wgniecenia/pęknięcia).
- czy do wentylatora dołączona została następująca dokumentacja:

1.	Świadectwo kontroli jakości wentylatora
2.	Świadectwo kontroli jakości wentylatora F400
3.	Deklaracja właściwości użytkowych wentylatora
4.	Dokumentacja silnika (Instrukcja obsługi trójfazowych silników indukcyjnych)
5.	Dokumentacja silnika (Instrukcja instalacji i zasad zachowania bezpieczeństwa)
6.	Dokumentacja silnika (Instrukcja konserwacji silników Fumex®)

W przypadku stwierdzenia jakichkolwiek nieprawidłowości prosimy o kontakt z punktem sprzedaży lub SERWISEM Venture Industries Sp. z o.o.

1. DANE OGÓLNE

1.1 Informacje o urządzeniu

•Wentylator stanowi maszynę nieukończoną w rozumieniu Dyrektywy Maszynowej 2006/42/WE (należy zapoznać się z deklaracją producenta –załącznik D). Wentylator jest zgodny z rozporządzeniem 305/2011/CPR oraz normą EN 12101-3 (należy zapoznać się z deklaracją właściwości użytkowych wyrobu).

•W zależności od modelu wentylator przystosowany został do pracy jednobiegowej lub dwubiegowej (więcej informacji w załączniku E oraz A)

•Wentylator standardowo wykonany został w wersji rewersyjnej - możliwość transportu medium w kierunku wirnik -> silnik oraz silnik -> wirnik)

•Wentylatory w wielkości 400 i 450 dostarczane są w postaci zdemontowanej - przed montażem należy postępować zgodnie z wytycznymi załącznika F.

•Urządzenie jest wyrobem podwójnego zastosowania - przeznaczonym zarówno do pracy standardowej, jak i do pracy awaryjnej (tryb oddymiania).

Uwaga: Tryb oddymiania dotyczy wentylatora pracującego na wyższym biegu (dotyczy wentylatorów dwubiegowych).

•Wentylator nie jest przeznaczony do użytku domowego i podobnego. Urządzenie do stosowania maksymalnie 1000m ponad poziomem morza.

•Urządzenie przeznaczone jest do transportu powietrza czystego oraz dymu (w trybie oddymiania). **Zabroniony jest transport mieszanin wybuchowych**, ciał stałych, cieczy, **substancji powodujących ścieranie**, związków agresywnych chemicznie. Minimalna wartość temperatury transportowanego medium wynosi -15°C, maksymalna określona jest na tabliczce znamionowej (dla pracy standardowej) oraz wynosi 400˚C przez 2h (dla pracy w trybie oddymiania).

•Wentylator należy chronić przed wpływem warunków atmosferycznych (np. śnieg, deszcz, nadmierne nasłonecznienie, wyładowania atmosferyczne). Urządzenie nie jest przeznaczone do montażu na wolnym powietrzu. Otoczenie wentylatora nie może zawierać **mieszanin wybuchowych**, substancji powodujących ścieranie, związków agresywnych chemicznie, substancji lepkich, cieczy, substancji o dużej wilgotności. Maksymalna temperatura otoczenia określona jest na tabliczce znamionowej wyrobu (dla pracy standardowej) oraz wynosi 400˚C przez 2h (dla pracy w trybie oddymiania).

•Urządzenie nie może być narażone na promieniowanie (np. mikrofalowe, ultrafioletowe, laserowe, rentgenowskie).

•Wirnik wentylatora wyważony jest zgodnie z klasą minimum G1.0 wg ISO 1940-1, a cała konstrukcja wentylatora zgodnie z kategorią BV-3 wg ISO 14694.

•Opis konstrukcji wentylatora przedstawiony został w załączniku E.

•Dodatkowe informacje nt. stosowania wentylatora umieszczone zostały na urządzeniu w formie oznaczeń. Więcej informacji przedstawiono załączniku A.

1.2 Ogólne zagrożenia i wytyczne

W trakcie całego cyklu życia wentylatora należy zwrócić szczególną uwagę na poniżej przedstawione **zagrożenia i wytyczne:**

1.2.1 elementy ruchome

•Wentylator wyposażony jest w ruchome elementy (wirnik urządzenia), kontakt z którymi grozi poważnym kalectwem lub śmiercią. Nie wolno używać wentylatora, jeżeli nie zostały zastosowane osłony oraz zabezpieczenia przed kontaktem z elementami wirującymi.

1.2.2 siła ssania

•Wentylator cechuje duża siła ssania. Ubrania, włosy, elementy obce, a nawet części ciała mogą zostać łatwo zassane. Zabronione jest zbliżanie się w „luźnym" ubraniu oraz wyciąganie ręki w kierunku wlotu pracującego wentylatora. Należy upewnić się, że wentylator został zastosowany w sposób eliminujący możliwość zassania elementów obcych.

1.2.3 elementy wyrzucane

•Powietrze po stronie wylotowej wentylatora ma dużą energię. Elementy wessane oraz znajdujące się wewnątrz urządzenia mogą zostać wyrzucone z dużą prędkością. Wentylator posiada stabilną, pewną konstrukcję, jednakże w wyniku awarii lub niewłaściwego użytkowania, części (w tym rozpędzone elementy o dużej energii kinetycznej) mogą odpaść od wentylatora. Należy upewnić się, że przed uruchomieniem oraz w czasie pracy wentylatora nie ma w pobliżu wlotu rzeczy mogących zostać zassanych oraz nie ma osób w bezpośrednim strumieniu transportowanego medium i po stronie wlotu oraz wylotu. Nie wolno używać wentylatora, jeżeli nie zostały zastosowane odpowiednie osłony po stronie wlotu, wylotu oraz elementów ruchomych.

1.2.4 ostre krawędzie

•Na etapie produkcji ostre zakończenia wentylatora są poddawane łagodzeniu, jednakże może on posiadać krawędzie, których dotknięcie może spowodować skaleczenie. Zalecane jest stosowanie odpowiednich rękawic ochronnych.

1.2.5 bezwładność

•Urządzenie cechuje duża bezwładność. W przypadku braku trwałego przymocowania, po włączeniu może dojść do jego niekontrolowanego ruchu. Urządzenie można uruchomić dopiero po odpowiednim zainstalowaniu.

1.2.6 hałas

•Poziom ciśnienia akustycznego zależy od punktu pracy wentylatora. Należy sprawdzić poziom ciśnienia akustycznego i w przypadku zbyt dużego hałasu użyć indywidualnych środków ochrony przed hałasem.

1.2.7 materiały

•W przypadku wystąpienia ognia lub transportowania nieodpowiedniego medium - elementy wentylatora mogą generować opary niebezpieczne dla zdrowia.

1.2.8 środowisko użytkowania

•Pracujący wentylator wytwarza różnicę ciśnienia. W instalacjach, pomieszczeniach w których wymagane jest określone ciśnienie i ilość powietrza (np. w pomieszczeniach, których odbywa się spalanie) należy zapewnić, że nie dojdzie do niedoboru/nadmiaru powietrza.

1.2.9 temperatura (gorące powierzchnie)

•Obudowa oraz elementy urządzenia przejmują temperaturę transportowanego medium. Podczas pracy (między innymi na skutek procesu sprężania) temperatura medium, obudowy oraz elementów konstrukcyjnych urządzenia ulega zwiększeniu. Silnik i komponenty elektryczne (szczególnie w przypadku przeciążenia/przegrzania) nagrzewają się do wysokiej temperatury. Należy przedsięwziąć stosowne kroki w celu ochrony przed poparzeniem oraz wystąpieniem pożaru.

W przypadku wystąpienia pożaru, do gaszenia ognia należy użyć gaśnicy dopuszczonej do gaszenia urządzeń elektrycznych oraz postępować zgodnie z zaleceniami straży pożarnej.

1.2.10 nieoczekiwane uruchomienie / podłączenie zasilania

•Przed przystąpieniem do jakichkolwiek prac przy wentylatorze (np. instalacja, konserwacja i przegląd, demontaż), musi on zostać całkowicie i niezawodnie odłączony (odizolowany) od zasilania (należy sprawdzić brak napięcia). Należy zapewnić, że zasilanie nie zostanie podłączone w czasie trwania prac przy urządzeniu, oraz że elementy ruchome urządzenia nie poruszają się.

•Należy przedsięwziąć stosowne kroki w celu ochrony przed porażeniem oraz uniemożliwić dostęp do elementów elektrycznych osobom nieuprawnionym.

•Wentylator nie jest wyposażony w układ sterujący – podłączenie zasilania powoduje natychmiastowy rozruch. Urządzenie nie jest wyposażone w system wyłączający je na stałe w przypadku czasowego zaniku energii elektrycznej. Należy zapewnić, że nie dojdzie do niebezpiecznego i niedozwolonego zdarzenia w przypadku czasowego zaniku zasilania.

•W przypadku zablokowania wirnika - jego odblokowanie może doprowadzić do nagłego ruchu. Należy przedsięwziąć stosowne kroki zapobiegające zablokowaniu wirnika, a w przypadku jego zablokowania wentylator należy całkowicie odłączyć od zasilania i poddać naprawie.

•Po odłączeniu zasilania wentylator przez określony czas nadal pracuje (części ruchome poruszają się) pod wpływem zgromadzonej energii.

1.2.11 użytkowanie

• Nieprawidłowa instalacja i/lub obsługa może prowadzić do uszkodzenia urządzenia oraz zaistnienia sytuacji niebezpiecznej. Urządzenie może być instalowane, konserwowane, demontowane i obsługiwane jedynie przez wykwalifikowany i upoważniony do tego personel, zgodnie z zasadami BHP, zakładowymi zasadami bezpieczeństwa oraz odpowiednimi regulacjami prawnymi obowiązującymi w danym kraju (w tym odnośnie odpowiednich uprawnień elektrycznych). Personel musi być zaznajomiony z efektami reakcji jakie może spowodować wentylator.

• **Zabronione jest używanie (praca) urządzenia w stanie zdemontowanym/niekompletnym np. z otwartą puszką podłączeniową.**

•W trakcie wykonywania prac przy urządzeniu (np. konserwacja, instalacja) otoczenie wentylatora należy zabezpieczyć przed dostępem osób przypadkowych.

• Niedozwolone są jakiekolwiek modyfikacje urządzenia. Skomplikowane prace konserwacyjne np. wymagające demontażu silnika, wirnika każdorazowo należy wykonywać w SERWISIE Venture Industries Sp. z o.o. lub poza serwisem - po uzyskaniu zgody producenta, według dodatkowych wytycznych. Nieprawidłowy montaż może pogorszyć parametry pracy, doprowadzić do uszkodzenia urządzenia, jak również do zaistnienia sytuacji niebezpiecznej.

1.2.12 Odkładanie się pyłu

• Należy przeciwdziałać gromadzeniu się kurzu, osadów na/w wentylatorze. Brud osadzający się na: osłonach powoduje obniżenie parametrów pracy wentylatora; wirniku - może spowodować nieprawidłowe wyważenie; obudowie wentylatora oraz silniku - może utrudniać chłodzenie. W obszarze gorących powierzchni (patrz 1.2.9) - może ulec zapaleniu.

1.2.13 występowanie strefy wybuchowej

•Kontakt wentylatora z medium o charakterze wybuchowym spowoduje zapłon. Zabronione jest użytkowanie i przechowywanie wentylatora w przypadku występowania atmosfery wybuchowej wewnątrz i/lub w otoczeniu urządzenia.

2. TRANSPORT I SKŁADOWANIE

2.1 wytyczne transportu i składowania

•Wentylator należy transportować i przechowywać w oryginalnym opakowaniu, bez narażenia na nadmierne wstrząsy. Urządzenie musi znajdować się w miejscu osłoniętym przed wpływem warunków atmosferycznych, w otoczeniu suchym (wilgotność poniżej 80% przy 40˚C) i przewiewnym, wolnym od substancji szkodliwych dla urządzenia - nie wolno transportować, przechowywać urządzenia w pomieszczeniach, gdzie gromadzone są nawozy sztuczne, wapno chlorowane, kwasy, inne agresywne środki chemiczne. Należy zabezpieczyć wentylator przed dostaniem się do środka ciał obcych.

•Temperatura nie może być niższa niż 0˚C oraz wyższa niż 40˚C.

•Wirnik wentylatora należy obracać minimum raz w miesiącu (kilka pełnych obrotów) w celu zachowania poprawnej pracy łożysk.

•W czasie transportu i przechowywania wentylator należy chronić przed uszkodzeniami mechanicznymi, w tym przed zgnieceniem. Podczas przenoszenia nie wolno gwałtownie opuszczać urządzenia.

•Urządzenie należy podnosić za elementy obudowy. Nie wolno podnosić urządzenia poprzez elementy silnika elektrycznego (w tym ucha silnika). **Podczas podnoszenia urządzenie musi być stabilne.**

•Nie wolno podchodzić pod przenoszony ładunek. W przypadku zerwania, upadające urządzenie może spowodować poważne kalectwo lub śmierć.

•Zalecamy, aby okres magazynowania urządzenia nie przekroczył jednego roku. Po długim składowaniu, przed instalacją należy sprawdzić stan wentylatora (rozdział 5).

3. MONTAŻ I INSTALACJA

3.1. Informacje ogólne

•Instalacje wentylatora należy wykonać z uwzględnieniem wytycznych określonych w rozdziale 1.2.

•Urządzenie nie jest produktem gotowym do użytku (w rozumieniu Dyrektywy 2006/42/WE) – przed zastosowaniem należy zapewnić zgodność z wymogami Dyrektywy Maszynowej 2006/42/WE.

•Przed przystąpieniem do instalacji należy zdjąć tymczasowe elementy chroniące wentylator przed zabrudzeniem (np. karton, folia, zaślepki wlotu i wylotu - nie mylić z osłonami) - Pozostawienie ich na czas rozruchu może spowodować uszkodzenie urządzenia. Należy upewnić się, że urządzenie nie nosi znamion uszkodzenia.

Uwaga: Tłumiki wentylatora pokryte są z zewnątrz folią ochronną, którą należy całkowicie usunąć przed rozpoczęciem montażu.

•Po zakończeniu instalacji należy zapewnić, że żadne ciała obce (np. elementy montażowe, narzędzia) nie znajdują się wewnątrz wentylatora oraz w jego pobliżu, wentylator jest odpowiednio zabezpieczony po zakończeniu instalacji (m.in. zamknięta i zabezpieczona została puszka przyłączeniowa, dokręcone elementy złączne). Odbiór wentylatora należy przeprowadzić zgodnie z załącznikiem- B.

Podczas wykonywania podłączeń mechanicznych należy zachować podwyższone środki ostrożności zapobiegające dostaniu się cząstek stałych i/lub zanieczyszczeń do wnętrza wentylatora, co może doprowadzić do zniszczenia urządzenia.

3.2 Informacje montażowe

•Wentylator należy zainstalować w pozycji zgodnej z Rys.1 , w poziomym ułożeniu wału silnika (ze stopami montażowymi u góry). Do montażu należy wykorzystać wszystkie otwory umiejscowione w stopach montażowych. Wentylator został zaprojektowany do pracy bez kanałów po stronie wlotowej oraz wylotowej (praca strumieniowa). Należy stosować elementy złączne zabezpieczone przed poluzowaniem.

Rys. 1

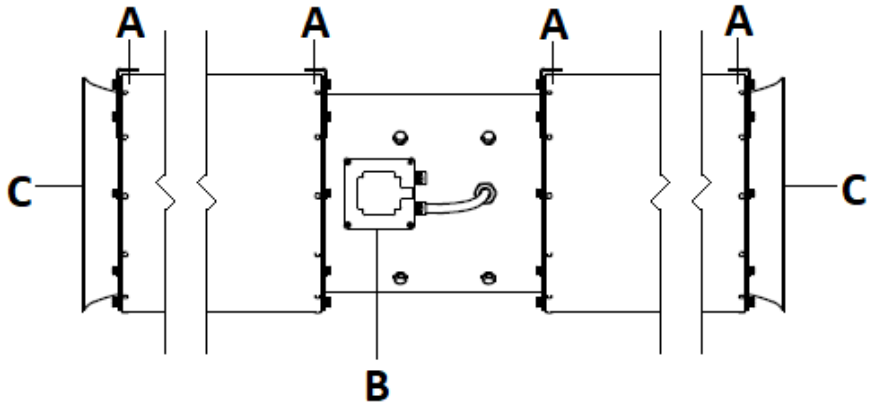

Gdzie:
A - stopy montażowe
B - puszka podłączeniowa
C - wlot / wylot lub deflektor (zależnie od wersji)

•Konstrukcja wsporcza wentylatora musi być odpowiednio wytrzymała, aby wytrzymać ciężar wentylatora oraz drgania jakie może on generować (włączając wadliwą pracę wentylatora). Wentylator nie może być narażony na drgania zewnętrzne.

•Wentylator musi zostać zabezpieczony przed dotknięciem elementów ruchomych poprzez montaż na odpowiedniej wysokości (rys 2).

Rys. 2

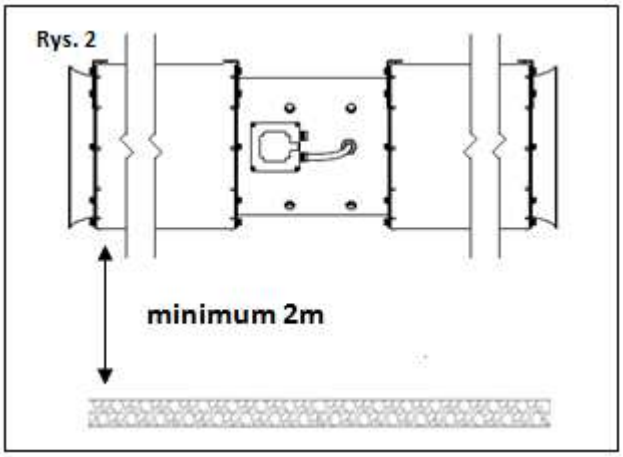

•Wentylator należy zainstalować w sposób zabezpieczony przed zassaniem oraz wyrzuceniem elementów obcych (patrz 1.2.3).
•Zaleca się stosowanie środków minimalizujących przenoszenie drgań z/do wentylatora.
•Urządzenie należy zainstalować w bezpiecznej odległości od elementów palnych (uwaga na gorące powierzchnie urządzenia).

3.3 Wytyczne podłączenia elektrycznego

•Instalację elektryczną należy wykonać zgodnie z przepisami obowiązującymi w kraju zastosowania.
•W trybie pracy standardowej urządzenie musi zostać zabezpieczone przed skutkiem zwarć, przeciążeń, skutkami wystąpienia asymetrii napięcia oraz przed porażeniem elektrycznym. Szczegółowe wytyczne dotyczące podłączenia elektrycznego silnika znajdują się w instrukcji obsługi silnika - należy się do nich stosować. W trybie pracy oddymiania należy stosować się do wytycznych systemów kontroli rozprzestrzeniania dymu i ciepła.

Uwaga: Podczas oddymiania wentylatory muszą być połączone bezpośrednio z sinusoidalnej sieci zasilającej.

•Urządzenie należy podłączyć do sieci zasilającej zgodnie z poniższym schematem. Zmianę kierunku obrotów można uzyskać poprzez zamianę kolejności faz.

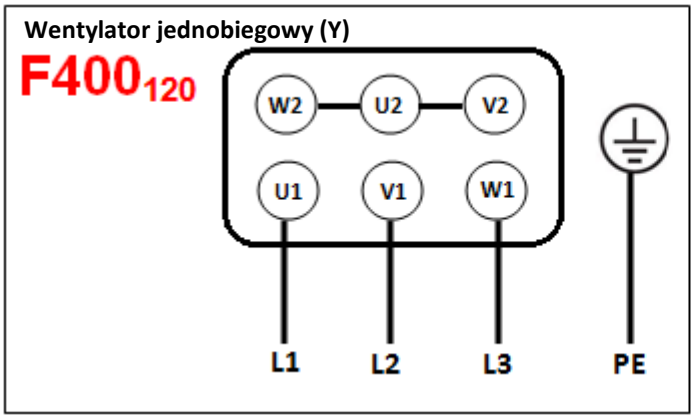

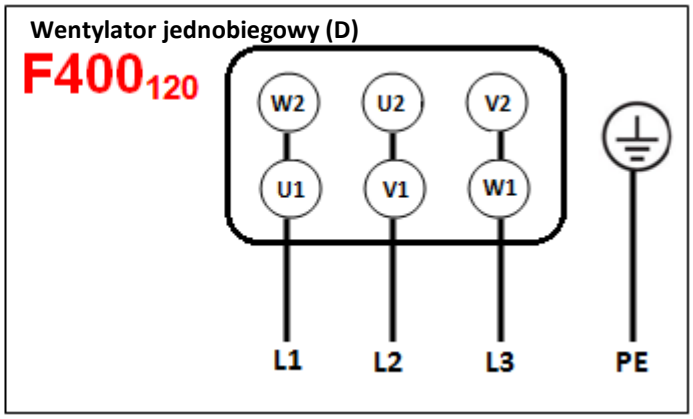

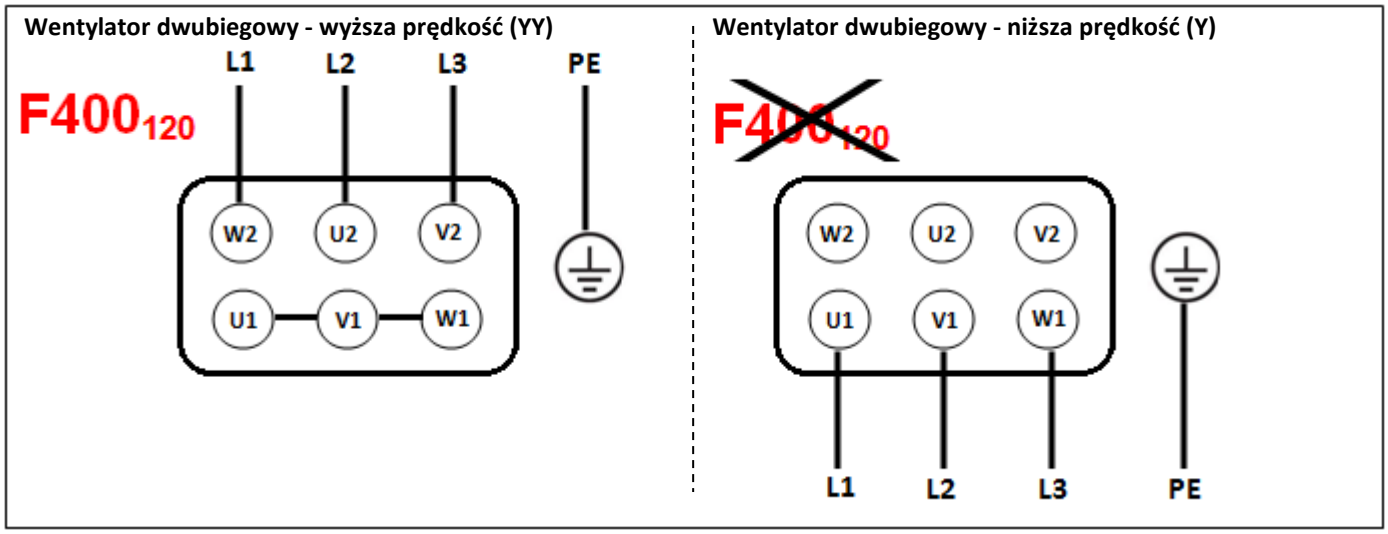

•Napięcie i częstotliwość sieci zasilającej wentylator muszą być zgodne z informacjami podanymi na tabliczce znamionowej wentylatora.
•Należy zastosować przewody elektryczne wykonane w odpowiedniej izolacji i przekroju oraz odporności termicznej. Przewody muszą zostać umieszczone w taki sposób, aby w żadnej sytuacji **nie dotykały elementów ruchomych,** oraz aby ciecz (np. przypadkowa kondensacja pary wodnej) nie spływała po nich w kierunku puszki przyłączeniowej. Dławice należy szczelnie zacisnąć.
•Instalator ma do dyspozycji w skrzynce zaciskowej umieszonej na obudowie jedną dławicę M20 o zakres dławienia 7-13mm.
•Przeróbki i modyfikacje w zakresie skrzynki zaciskowej, są dopuszczalne po wcześniejszym kontakcie z producentem i zatwierdzeniu ewentualnych zmian przez niego. Zmiany nie zatwierdzone przez producenta mogą skutkować unieważnieniem certyfikatu.

3.4 Kierunek obrotów wirnika

Należy upewnić się, że po zakończeniu instalacji i uruchomieniu wentylatora jego wirnik obracał będzie się w prawidłowym kierunku. W tym celu należy, po zamocowaniu wentylatora do odpowiedniej konstrukcji, przy zachowaniu szczególnej ostrożności oraz przestrzegając wymogów wymienionych w rozdziale 1 i 4, uruchomić wentylator w sposób impulsowy (poniżej 1 sek.) i sprawdzić czy wirnik obraca się w prawidłowym kierunku (zgodnie ze strzałką kierunku), generując przepływ powietrza w odpowiednim kierunku.

4. OBSŁUGA

4.1 Wytyczne eksploatacji

Uwaga: Wentylator dwubiegowy dostosowany jest do pracy w trybie oddymiania jedynie na wyższym biegu.

Uwaga: Pop racy w trybie oddymiania wentylator należy poddać konserwacji i naprawie (wykonanej przez producenta) lub wymienić.

•Należy upewnić się, że uruchomienie urządzenia nie stworzy zagrożenia dla bezpieczeństwa personelu i mienia. Należy stosować się do wytycznych określonych w rozdziale 1.2.
• Wentylator standardowo przystosowany jest do pracy ciągłej (S1 - w trybie pracy standardowej) – zbyt częste załączanie może doprowadzić do przegrzania / uszkodzenia silnika elektrycznego oraz do pracy dorywczej (S2 - w trybie oddymiania).
•Napięcie i częstotliwość sieci zasilającej wentylator muszą być zgodne z informacjami podanymi na tabliczce znamionowej wentylatora. Urządzenie nie jest przystosowane do pracy z przetwornicą częstotliwości.
•W trybie pracy standardowej urządzenie nie może pracować, gdy pobiera prąd większy niż określony na tabliczce znamionowej.

Uwaga: Zmiana kierunku pracy wentylatora dopuszczalna jest dopiero po zatrzymaniu wirnika.

•Urządzenie należy uruchomić minimum raz w miesiącu (minimum kilka minut) w celu zachowania poprawnej pracy łożysk.

5. KONSERWACJA, OKRESOWE PRZEGLĄDY

5.1 Wytyczne konserwacji

• Podczas przeprowadzania konserwacji oraz przeglądów należy zachować zasady bezpieczeństwa określone w punkcie 1.2
• Wentylator należy poddawać regularnym okresowym przeglądom i konserwacji (punkt 5.2).

Uwaga: Przeglądu i konserwacji silnika należy dokonywać zgodnie z dokumentacją silnika oraz jego oznaczeniami. Szczególną uwagę należy zwrócić na czas żywotności łożysk oraz uzwojeń.

•Do czyszczenia konstrukcji należy użyć lekko zwilżonej szmatki, zabrania się używania detergentów i cieczy pod ciśnieniem oraz narzędzi mogących porysować powierzchnię urządzenia.
•Wentylator należy uruchomić minimum raz w miesiącu (minimum kilka obrotów wirnika).
•Należy zapewnić, że żadne ciała obce (np. elementy montażowe, narzędzia) nie znajdują się wewnątrz kanału wlotowego oraz wylotowego wentylatora, wentylator jest suchy i odpowiednio zabezpieczony po zakończeniu konserwacji, przeglądu. Po zakończeniu czyszczenia urządzenia należy uruchomić wentylator na czas minimum 30 minut.
•Dostęp do wnętrza wentylatora można uzyskać poprzez demontaż konfuzora (lub deflektora - jeżeli zastosowano). Więcej informacji na temat demontażu i montażu określono w załączniku F.

• Podczas przeglądów należy zwrócić szczególną uwagę na następujące zagrożenia:

<table>
<tr><td>osad i zanieczyszczenie wentylatora</td><td>Należy przeciwdziałać gromadzeniu się kurzu, osadów na wentylatorze. Brud osadzający się na: osłonach powoduje obniżenie parametrów pracy wentylatora; obudowie wentylatora oraz silniku - może utrudniać chłodzenie. W obszarze gorących powierzchni - może ulec zapaleniu.</td></tr>
<tr><td>korozja</td><td>Korozja może prowadzić do mechanicznego uszkodzenia wentylatora. W przypadku występowania korozji urządzenie należy poddać naprawie.</td></tr>
<tr><td>przeciążenie</td><td>Przekroczenie prądu znamionowego może świadczyć między innymi o mechanicznym uszkodzeniu urządzenia (np. wirnik, łożyska), nieprawidłowym podłączeniu elektrycznym. Należy kontrolować wartość poboru prądu i jeżeli ulegnie ona zwiększenia ustalić przyczynę i poddać urządzenie naprawie. Podczas pracy standardowej wartość prądu nie może przekroczyć wartości znamionowej.</td></tr>
<tr><td>drgania</td><td>Nadmierne drgania mogą spowodować mechaniczne uszkodzenie wentylatora lub konstrukcji montażowej. Wzrost drgań może świadczyć między innymi o uszkodzeniu łożysk oraz utracie wyważenia wirnika. Należy kontrolować wartość drgań łożysk wentylatora w punkcie pracy i w przypadku ich wzrostu do wartości powyżej wartości początkowej należy ustalić przyczynę rozważenia i poddać urządzenie naprawie.
Maksymalne drgania na łożyskach wentylatora (prostopadle do osi wirnika) zastosowanego w instalacji nie mogą przekraczać wartości określonej w tabeli:
<table>
<tr><td colspan="2">Montaż sztywny*</td><td colspan="2">Montaż elastyczny*</td></tr>
<tr><td>peak</td><td>r.m.s</td><td>peak</td><td>r.m.s.</td></tr>
<tr><td>6.4 mm/s</td><td>4.5 mm/s</td><td>8.8 mm/s</td><td>6.3 mm/s</td></tr>
</table>
*zgodnie z ISO 14694

Uwaga: Pomiar drgań łożysk należy wykonywać przy pomocy specjalistycznego sprzętu pozwalającego na kontrolę bez ryzyka kontaktu użytkownika z elementami ruchomymi wentylatora.</td></tr>
</table>

5.2 Przegląd i konserwacja urządzenia

•Odstępy pomiędzy rutynowymi badaniami i przeglądami powinny być określone przez użytkownika na podstawie obserwacji urządzenia i tak dobrane, aby uwzględniały określone warunki pracy i działania. Jednocześnie kontrola nie może być rzadsza niż przedstawiona poniżej.
•W przypadku wykrycia nieprawidłowości, urządzenie należy poddać naprawie / czyszczeniu (w przypadku stwierdzenia zabrudzenia). W załączniku C przedstawione zostały przykładowe powody awaryjnej pracy urządzenia.
•Osoby obsługujące urządzenie muszą zostać zaznajomione z warunkami pracy wentylatora i w razie pracy odbiegającej od normy powinny wyłączyć urządzenie w celu poddania go inspekcji.
•Szczegółowe informacje dotyczące zastosowanych komponentów oraz momentu ich dokręcenia dostępne są na zapytanie.

Zalecana codzienna kontrola.
- urządzenie nie jest uszkodzone, działa poprawnie oraz jest stabilne,
- nie występują wycieki, dym z silnika
- urządzenie nie emituje nietypowych hałasów oraz nie nagrzewa się nadmiernie
- urządzenie jest czyste (ogólna kontrola), nie występuje korozja (ogólna kontrola)
- przewody elektryczne nie są uszkodzone
- urządzenie jest odpowiednio szczelne
- osłony są czyste i nie zostały uszkodzone

Minimum comiesięczna kontrola
- wartość pobieranego prądu nie wzrosła w stosunku do wartości początkowej
- wartość drgań nie wzrosła w stosunku do wartości początkowej
- urządzenie oraz osłony są czyste
- filtr nie jest zapchany

Kontrola minimum raz na kwartał, ale nie rzadziej niż co 6 miesięcy oraz 3000 godzin pracy
- nie występuje korozja
- stan elementów złącznych jest odpowiedni (elementy złączne są prawidłowo dokręcone)
- aparatura zabezpieczająca jest sprawna i odpowiednio ustawiona, ochrona przeciwporażeniowa jest skuteczna
- oporność izolacji silnika jest właściwa
- struktura jest kompletna, komponenty nie został uszkodzone

Zalecamy przeprowadzanie rutynowych kontroli przez serwis VENTURE INDUSTRIES SP. z o.o.

6. NAPRAWY, GWARANCJA
Należy stosować jedynie oryginalne części zamienne. Naprawy wentylatorów mogą być wykonywane jedynie w serwisie Venture Industries Sp. z o.o. lub poza serwisem – po uzyskaniu zgody producenta. Warunki gwarancji określone są w karcie gwarancyjnej urządzenia.

7. DEMONTAŻ I UTYLIZACJA
Urządzenie należy odłączyć od zasilania, a następnie zdemontować przy zachowaniu wytycznych określonych w rozdziale 1. Prosimy o zdawanie wszystkich pozostałych elementów opakowania w odpowiednich kontenerach do recyklingu, a także o dostarczanie wymienionych urządzeń do najbliższej firmy zajmującej się utylizacją odpadów.

ZAŁĄCZNIK - A (Oznaczenia wyrobu)

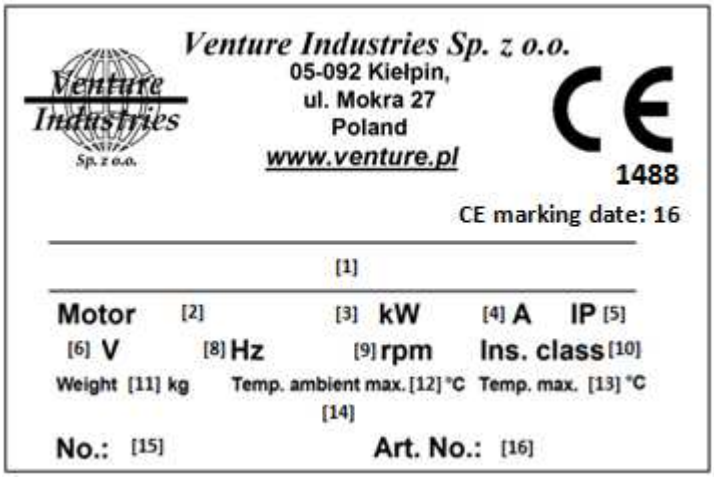

Powered Smoke and Heat Control ventilator.	Wentylator do kontroli rozprzestrzeniania dymu i ciepła.
[17] **1488-CPR-0582/W**	
EN 12101-3:2015	
Product: [1]	
Intended to be installed as part of a powered smoke and heat control ventilation system in construction works	Przeznaczony do instalacji w wyrobach budowlanych jako część systemu kontroli rozprzestrzeniania dymu i ciepła.
Response delay: -opening under wind load within a given time: NPD -opening under snow load within a given time: NPD	Opóźnienie reakcji: -otwieranie pod wpływem obciążenia wiatrem w danym czasie: właściwości użytkowe nieustalone -otwieranie pod wpływem obciążenia śniegiem w danym czasie: właściwości użytkowe nieustalone
Operation reliability: - Application category: Dual purpose - Motor rating: [18]	Niezawodność operacyjna: -Kategoria aplikacji: Podwójnego przeznaczenia -Klasyfikacja silnika: [18]
Effectiveness of smoke / hot gas extraction - Gas flow and pressure maintenance during smoke and heat extraction test: - Resistance to fire: [19]	Efektywność ekstrakcji dymu / gorącego gazu: -Przepływ gazu i utrzymanie ciśnienia podczas testu odprowadzania dymu i ciepła: - odporność ogniowa: [19]
Ability to open under environmental conditions: -opening under wind load within given time: NPD -opening under snow load within a given time: NPD	Zdolność do otwierania w warunkach środowiska: -otwieranie pod wpływem obciążenia wiatrem w danym czasie: właściwości użytkowe nieustalone -otwieranie pod wpływem obciążenia śniegiem w danym czasie: właściwości użytkowe nieustalone
Durability of operational reliability: [20]	Trwałość niezawodności operacyjnej: [20]
This Powered Smoke and Heat Control ventilator shall be installed as per the manufacturer's instruction.	
Niniejszy wentylator do kontroli rozprzestrzeniania dymu i ciepła należy zgodnie z instrukcją producenta.	

gdzie:

[1] - pełna nazwa wyrobu
[2] - typ zastosowanego silnika
[3] - Moc zastosowanego silnika
[4] - Znamionowy prąd wentylatora
[5] - Klasa IP zastosowanego silnika
[6] - Napięcie znamionowe
[8] - częstotliwość zasilania
[9] - znamionowe obroty wentylatora
[10]- klasa izolacji silnika elektrycznego
[11] - waga urządzenia
[12] - maksymalna temperatura otoczenia
[13] - Maksymalna temperatura medium transportowanego (podczas pracy w trybie standardowym)
[14] - Informacje nt. zgodnością z Dyrektywą ErP (jeżeli dotyczy)
[15] - Numer seryjny urządzenia
[16] - Nr. Artykułu urządzenia
[17] - Numer certyfikatu stałości właściwości użytkowych
[18] - klasyfikacja silnika zgodnie z deklaracją właściwości użytkowych
[19] - odporność ogniowa zgodnie z deklaracją właściwości użytkowych
[20] - trwałość niezawodności operacyjnej zgodnie z deklaracją właściwości użytkowych

Dodatkowe informacje umieszczone na urządzeniu:
- zestaw strzałek informujących o kierunku obrotów wirnika oraz powiązanym z nim kierunkiem przepływu medium

ZAŁĄCZNIK - B (formularz odbioru urządzenia)

Przed uruchomieniem	Potwierdzenie sprawdzenia
Typ, konstrukcja wentylatora są zgodne z zamówieniem.	
Wentylator nie jest uszkodzony.	
Wentylatora jest czysty i nie zawiera ciał obcych.	
Wentylator został pewnie i solidnie posadowiony w miejscu pracy.	
Wentylator jest wypoziomowany.	
Przewody elektryczne zostały odpowiednio dokręcone.	
Temperatura otoczenia oraz transportowanego medium wentylatora jest zgodna z tabliczką znamionową	
Zastosowano właściwe zabezpieczenia elektryczne	
Zasilanie sieci jest zgodne z zasilaniem wentylatora.	
Osoby obsługujące wentylator zapoznały się z instrukcją obsługi.	
Po uruchomieniu wentylatora (okres ciągłej pracy minimum 30 minut)	
Zapisano wartości odczytów i nastawy urządzenia do pomiaru drgań, tak by były dostępne w przyszłości	
Zapisano wartości odczytów i nastawy urządzenia do pomiaru prądu, tak by były dostępne w przyszłości	
Wartość prądu dla każdej z faz wentylatora nie jest wyższa niż wartość znamionowa.	
Wartość drgań nie jest wyższa niż wartość dopuszczalna.	

ZAŁĄCZNIK - C (Przykładowe wadliwe działanie)

OBJAWY	**MOŻLIWA PRZYCZYNA**
Nadmierne wibracje lub hałas	• Zużyty lub zniszczony wirnik; • Źle wypoziomowany wentylator • Zanieczyszczenia odłożone na wirniku spowodowały utratę wyważenia; • Utrata wyważenia wirnika; • Ocieranie części; • Awaria lub zużycie łożysk; • Awaria systemu pomiarowego odpowiedzialnego za sygnalizacje nadmiernych drgań; • Odkształcony wał silnika; • Poluzowana śruba mocowania wirnika, wirnik luźny na wale silnika; • Utrata wyważenia wirnika silnika elektrycznego lub awaria silnika (zużycie / uszkodzenie tarcz, opraw łożyskowych);
Przeciążenie / przegrzanie silnika	• Ocieranie wirnika wentylatora o element obudowy; • Awaria lub zużycie łożysk; • Awaria uzwojeń silnika (przebicie, przegrzanie, degradacja izolacji itp.); • Zanik jednej z faz zasilających; • Przekroczenie dopuszczalnej prędkości obrotowej silnika; • Nadmierny czas rozruchu; • Zbyt częste włączanie silnika; • Nieprawidłowo dobrany przekrój przewodów zasilających
Nieudany rozruch wentylatora.	• Wirnik ociera o obudowę wentylatora lub we wnętrzu znajduje się obce ciało (np. narzędzie przypadkowo pozostawione podczas instalacji); • Zanik jednej z faz zasilających; • Nie dokonano resetu urządzeń zabezpieczających, zabezpieczenia źle dobrane. • Silnik źle podłączony lub uszkodzony • Zbyt niskie napięcie zasilania podczas rozruchu.
Zbyt mała wydajność wentylatora	• Awaria urządzenia • Obniżona częstotliwość zasilania • Uszkodzone łożyska

ZAŁĄCZNIK - D (Deklaracja producenta)

Deklaracja zgodności UE zgodnie z Dyrektywą 2014/30/UE
Deklaracja włączenia WE zgodnie z Dyrektywą 2006/42/WE (Załącznik II 1 B)

dok. nr S2.1.02012019_PL

Producent:
Venture Industries Sp. z o.o.
ul. Mokra 27
05-092 Łomianki-Kiełpin
Polska

deklaruje, że produkt opisany poniżej:

Nazwa:	Wentylator strumieniowy
Typ:	JFSR
Model oraz numer seryjny:	wszystkie wyprodukowane
Data oznakowania CE:	2016 - zgodnie z Dyrektywą 2014/30/UE oraz Rozporządzeniem (UE) NR 305/2011
Przeznaczenie/Funkcja:	transport medium o określonej specyfikacji **po zastosowaniu w maszynie (w rozumieniu Dyrektywy 2006/42/WE)**

jest zgodny z wymaganiami określonymi w:
- Dyrektywa Maszynowa 2006/42/WE – Załącznik I, pozycje: 1.3.4, 1.5.1, 1.7.1
- Dyrektywa o Kompatybilności Elektromagnetycznej 2014/30/UE

Zgodność z Dyrektywą 2014/30/UE dotyczy samego produktu. W momencie zastosowania go w maszynie, eksploatowania z innymi podzespołami za zgodność całego układu z Dyrektywą 2014/30/UE odpowiada instalator.

Zastosowane zostały następujące normy zharmonizowane (częściowo lub w całości):

PN-EN ISO 12100	PN-EN 60034-1	PN-EN 60204-1	PN-EN ISO 13857

Ponadto:
- **Produkt stanowi maszynę nieukończoną (w rozumieniu Dyrektywy 2006/42/WE) i nie może zostać oddany do użytku do czasu zadeklarowania zgodności maszyny, w której znalazł zastosowanie, z przepisami Dyrektywy 2006/42/WE (wraz z jej późniejszymi zmianami).**
- Niniejsza deklaracja traci ważność, gdy produkt zostanie zainstalowany tak, że najniższa jego część znajduje się na wysokości mniejszej niż 2m od podłoża oraz w przypadku nie przestrzegania wytycznych zawartych w instrukcji obsługi.
- Zgodnie z wymogami Dyrektywy 2006/42/WE: Dokumentacja techniczna dla wyżej wymienionego produktu została sporządzona zgodnie z załącznikiem VII część B Dyrektywy 2006/42/WE i znajduje się w siedzibie firmy: *ul. Lotnicza 21A, 86-300, Grudziądz, Polska.* Osoba upoważniona do przygotowania odpowiedniej dokumentacji technicznej: *Piotr Pakowski (ul. Lotnicza 21A, 86-300 Grudziądz, Polska).* Odpowiednie informacje na temat maszyny nieukończonej zostaną przekazane w formie elektronicznej lub papierowej w odpowiedzi na uzasadniony wniosek władz krajowych.
- System Jakości jest zgodny z normą ISO 9001:2015.

Wojciech Stawski
Dyrektor

Data: 02.01.2019
Kiełpin

ZAŁĄCZNIK - E
Schemat ideowy wentylatora z dwoma wlotami / spis urządzeń

Tabela wykonań

Nr. art.	nazwa	zasilanie	Moc (kW)	Typ
422535300	JFSR/2-315-075T	400V, 50Hz	0.75	Jednobiegowy (Y)
422535310	JFSR/2-355-110T	400V, 50Hz	1.1	Jednobiegowy (Y)
422535320	JFSR/2-400-150T	400V, 50Hz	1.5	Jednobiegowy (Y)
422535330	JFSR/2-450-300T	400V, 50Hz	3	Jednobiegowy (Y)
422535305	JFSR/2/4-315-075/015T	400V, 50Hz	0.75/0.15	Dwubiegowy (YY/Y)
422535315	JFSR/2/4-355-130/025T	400V, 50Hz	1.3/0.25	Dwubiegowy (YY/Y)
422535325	JFSR/2/4-400-180/037T	400V, 50Hz	1.8/0.37	Dwubiegowy (YY/Y)
422535335	JFSR/2/4-450-260/065T	400V, 50Hz	2.6/0.65	Dwubiegowy (YY/Y)

Ogólny opis urządzenia (uproszczony)

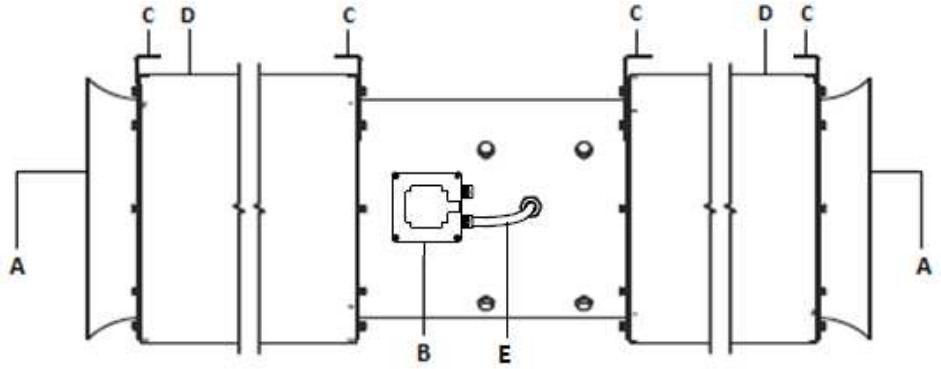

A - wlot/wylot, siatka ochronna
B - puszka podłączeniowa
C - stopy montażowe
D - tłumik
E - przewód elektryczny silnika połączony z puszką podłączeniową - wraz z peszlem ochronnym

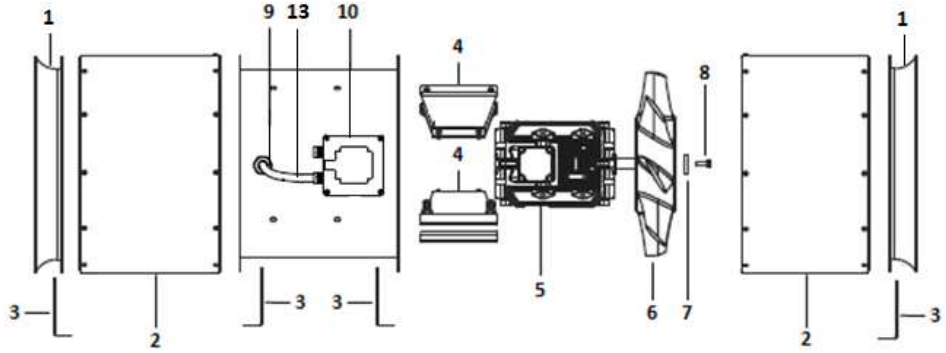

1 - konfuzor
2 - tłumik
3 - stopy montażowe
4 - łapy montażowe silnika
5 - silnik
6 - wirnik
7 - tuleje
8 - elementy złączne wirnika
9 - dławnica
10 - obudowa
11 - elementy złączne (brak na rysunku)
12 - uszczelnienia (brak na rysunku)
13- przewód elektryczny silnika połączony z puszką podłączeniową - wraz z peszlem ochronnym

Konfuzor (1), obudowa (10), stopa (3) wentylatora wykonane została ze stali węglowej ocynkowanej. Tłumik (2) wykonany został ze stali węglowej ocynkowanej, stali aluconkowej, maty uszczelniającej oraz elementów złącznych ze stali oraz stali/stali ocynkowanej. Łapy montażowe silnika (4) wykonane zostały ze stali nierdzewnej. Wirnik (6) Wykonany został z odlewu aluminium, stali nierdzewnej, z zastosowaniem elementów złącznych ze stali ocynkowanej. Tuleje (7) wykonane zostały ze stali, elementy złączne (7, 11) wykonane zostały ze stali i/lub stali nierdzewnej. W konstrukcji zastosowano pasty i/lub taśmy (np. EPDM) uszczelniające.

Schemat ideowy wentylatora z jednym wlotem i jednym deflektorem / spis urządzeń

Tabela wykonań

Nr. art.	nazwa	zasilanie	Moc (kW)	Typ
422535301	JFSR/2-315-075T	400V, 50Hz	0.75	Jednobiegowy (Y)
422535311	JFSR/2-355-110T	400V, 50Hz	1.1	Jednobiegowy (Y)
422535321	JFSR/2-400-150T	400V, 50Hz	1.5	Jednobiegowy (Y)
422535331	JFSR/2-450-300T	400V, 50Hz	3	Jednobiegowy (Y)
422535306	JFSR/2/4-315-075/015T	400V, 50Hz	0.75/0.15	Dwubiegowy (YY/Y)
422535316	JFSR/2/4-355-130/025T	400V, 50Hz	1.3/0.25	Dwubiegowy (YY/Y)
422535326	JFSR/2/4-400-180/037T	400V, 50Hz	1.8/0.37	Dwubiegowy (YY/Y)
422535336	JFSR/2/4-450-260/065T	400V, 50Hz	2.6/0.65	Dwubiegowy (YY/Y)

Ogólny opis urządzenia (uproszczony)

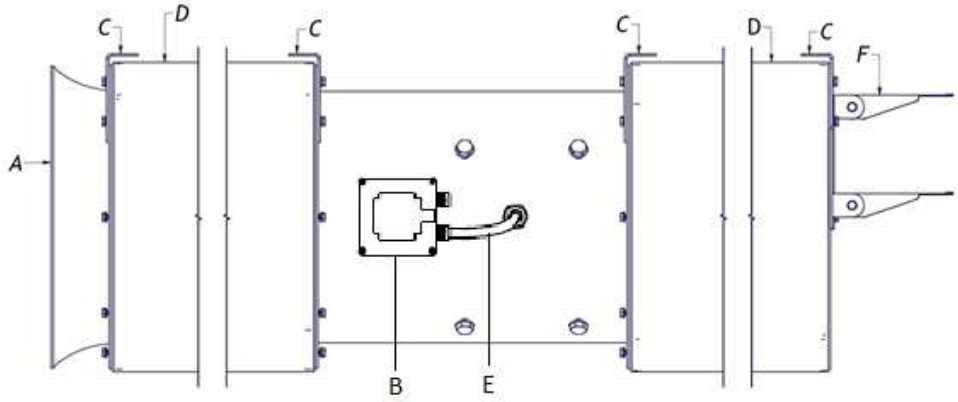

A - wlot/wylot, siatka ochronna
B - puszka podłączeniowa
C - stopy montażowe
D - tłumik
E - przewód elektryczny silnika połączony z puszką podłączeniową - wraz z peszlem ochronnym
F – deflektor JFx

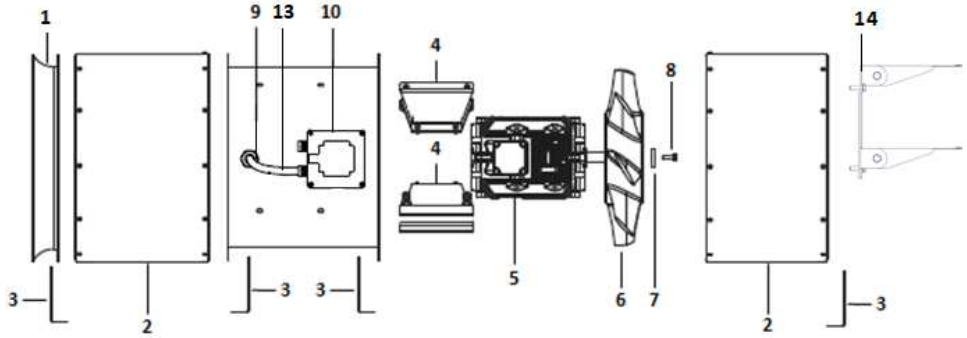

1 - konfuzor
2 - tłumik
3 - stopy montażowe
4 - łapy montażowe silnika
5 - silnik
6 - wirnik
7 - tuleje
8 - elementy złączne wirnika
9 - dławnica
10 - obudowa
11 - elementy złączne (brak na rysunku)
12 - uszczelnienia (brak na rysunku)
13- przewód elektryczny silnika połączony z puszką podłączeniową - wraz z peszlem ochronnym
14 – deflektor JFx

Konfuzor (1), obudowa (10), stopa (3) wentylatora wykonane została ze stali węglowej ocynkowanej. Tłumik (2) wykonany został ze stali węglowej ocynkowanej, stali aluconkowej, maty uszczelniającej oraz elementów złącznych ze stali oraz stali/stali ocynkowanej. Łapy montażowe silnika (4) wykonane zostały ze stali nierdzewnej. Wirnik (6) Wykonany został z odlewu aluminium, stali nierdzewnej, z zastosowaniem elementów złącznych ze stali ocynkowanej. Tuleje (7) wykonane zostały ze stali, elementy złączne (7, 11) wykonane zostały ze stali i/lub stali nierdzewnej. W konstrukcji zastosowano pasty i/lub taśmy (np. EPDM) uszczelniające.

Schemat ideowy wentylatora z dwoma deflektorami / spis urządzeń

Tabela wykonań

Nr. art.	nazwa	zasilanie	Moc (kW)	Typ
422535302	JFSR/2-315-075T	400V, 50Hz	0.75	Jednobiegowy (Y)
422535312	JFSR/2-355-110T	400V, 50Hz	1.1	Jednobiegowy (Y)
422535322	JFSR/2-400-150T	400V, 50Hz	1.5	Jednobiegowy (Y)
422535332	JFSR/2-450-300T	400V, 50Hz	3	Jednobiegowy (Y)
422535307	JFSR/2/4-315-075/015T	400V, 50Hz	0.75/0.15	Dwubiegowy (YY/Y)
422535317	JFSR/2/4-355-130/025T	400V, 50Hz	1.3/0.25	Dwubiegowy (YY/Y)
422535327	JFSR/2/4-400-180/037T	400V, 50Hz	1.8/0.37	Dwubiegowy (YY/Y)
422535337	JFSR/2/4-450-260/065T	400V, 50Hz	2.6/0.65	Dwubiegowy (YY/Y)

Ogólny opis urządzenia (uproszczony)

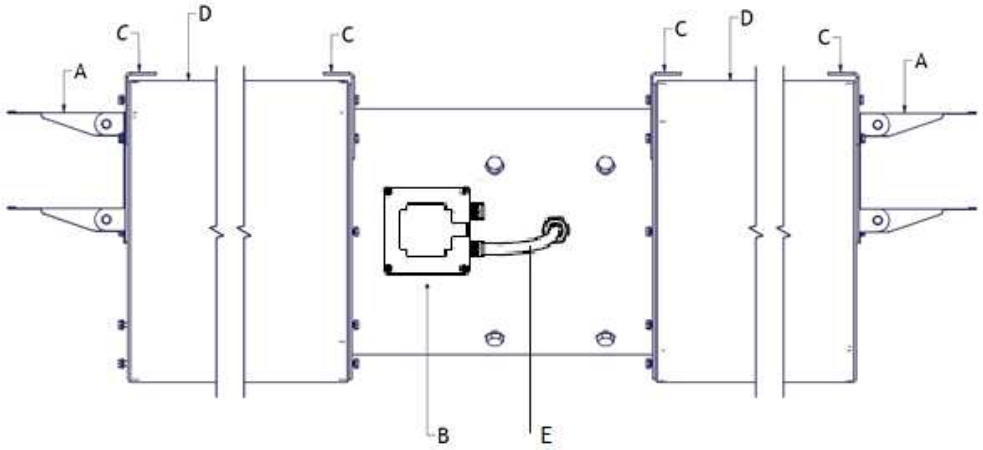

A – deflektor JFx
B - puszka podłączeniowa
C - stopy montażowe
D - tłumik
E - przewód elektryczny silnika połączony z puszką podłączeniową - wraz z peszlem ochronnym

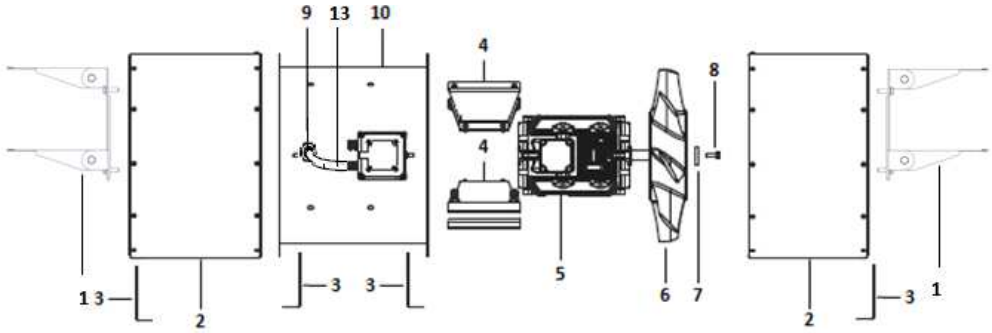

1 – deflektor JFx
2 - tłumik
3 - stopy montażowe
4 - łapy montażowe silnika
5 - silnik
6 - wirnik
7 - tuleje
8 - elementy złączne wirnika
9 - dławnica
10 - obudowa
11 - elementy złączne (brak na rysunku)
12 - uszczelnienia (brak na rysunku)
13- przewód elektryczny silnika połączony z puszką podłączeniową - wraz z peszlem ochronnym

Obudowa (10), stopa (3) wentylatora wykonane została ze stali węglowej ocynkowanej. Tłumik (2) wykonany został ze stali węglowej ocynkowanej, stali aluconkowej, maty uszczelniającej oraz elementów złącznych ze stali oraz stali/stali ocynkowanej. Łapy montażowe silnika (4) wykonane zostały ze stali nierdzewnej. Wirnik (6) Wykonany został z odlewu aluminium, stali nierdzewnej, z zastosowaniem elementów złącznych ze stali ocynkowanej. Tuleje (7) wykonane zostały ze stali, elementy złączne (7, 11) wykonane zostały ze stali i/lub stali nierdzewnej. W konstrukcji zastosowano pasty i/lub taśmy (np. EPDM) uszczelniające.

ZAŁĄCZNIK - F (montaż)

•Montaż wielkości 400-450

Wentylatory w wielkości 400 oraz 450 dostarczane są w postaci zdemontowanej. Przed instalacją należy połączyć odpowiednie komponenty zgodnie z poniższą instrukcją:

A. Upewnij się, że wszystkie materiały zostały dostarczone z wentylatorem:

1. Pakiet obudowy z silnikiem oraz wirnikiem (1 szt.)
2. Pakiet tłumika z konfuzorem i osłoną lub deflektorem (2 szt.)
3. Stopa montażowa (4 szt.)
4. Śruba M8x20 DIN 933 KL.8.8 (16 szt.)
5. Podkładka M8 DIN125 (16 szt.)

B. Połącz elementy zgodnie z poniższym schematem (należy wykorzystać wszystkie otwory montażowe umieszczone w stopie montażowej).

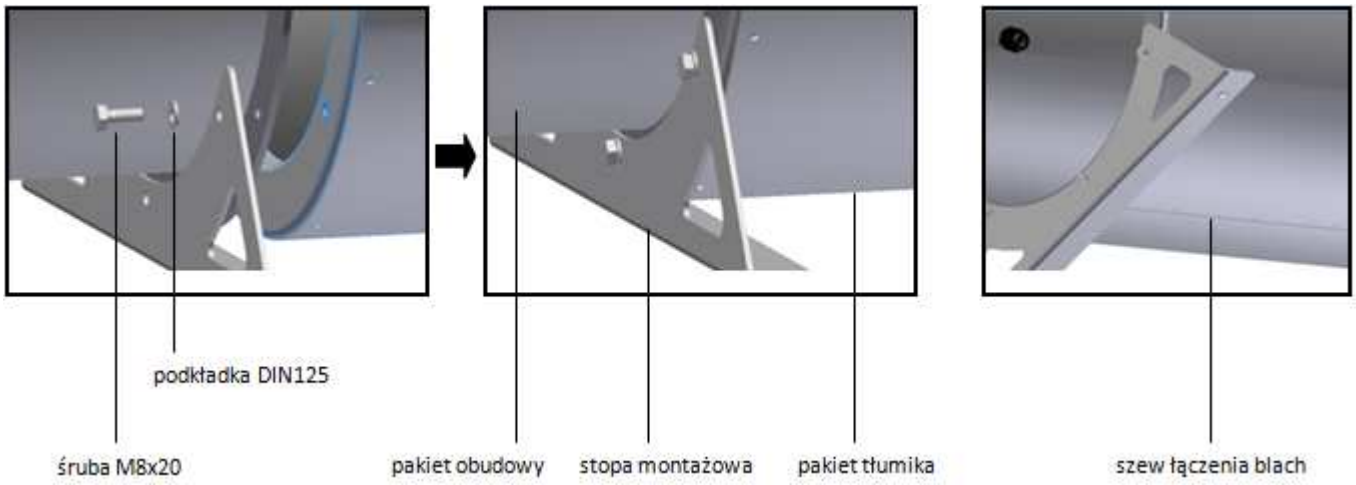

Uwaga1: Śruby należy dokręcić z momentem 21Nm.

Uwaga2: Tłumik należy umieścić w taki sposób, żeby szew łączenia blach skierowany był w stronę stopy wentylatora. Prostownice powietrza muszą być skierowane zgodnie z poniższym rysunkiem (widok bez konfuzora).

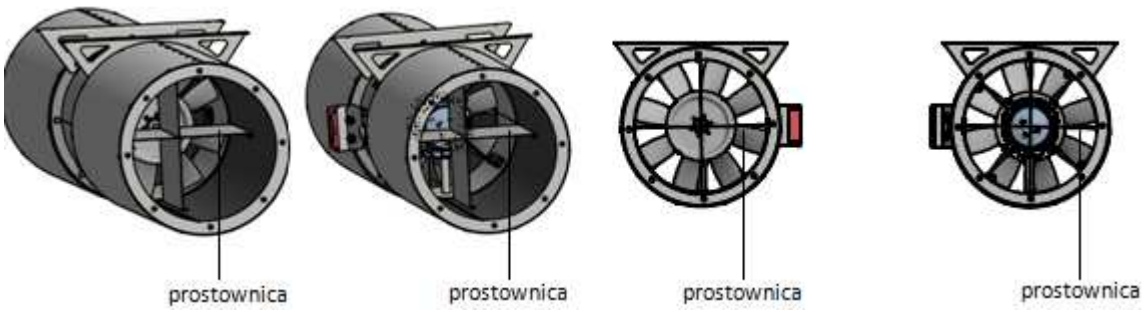

•Montaż i demontaż konfuzora.
W celu konserwacji możliwy jest demontaż konfuzora. Śruby montażowe konfuzora należy dokręcić z momentem:
śruba M6 - moment 10Nm
śruba M8 - moment 21Nm

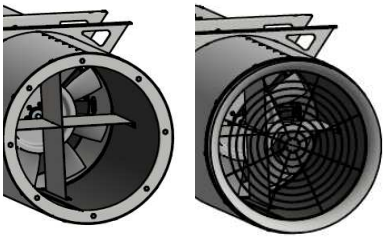

(konfuzor od strony wirnika)

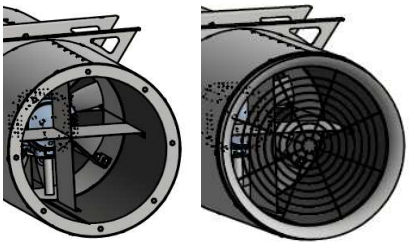

(konfuzor od strony silnika)

Uwaga: Konfuzor należy zainstalować w pozycji identycznej z pozycją sprzed demontażu.

•Montaż deflektora
Wentylatory dostosowane są do montażu deflektora na wlocie i/lub wylocie. Montaż należy przeprowadzić zgodnie z poniższą instrukcją.

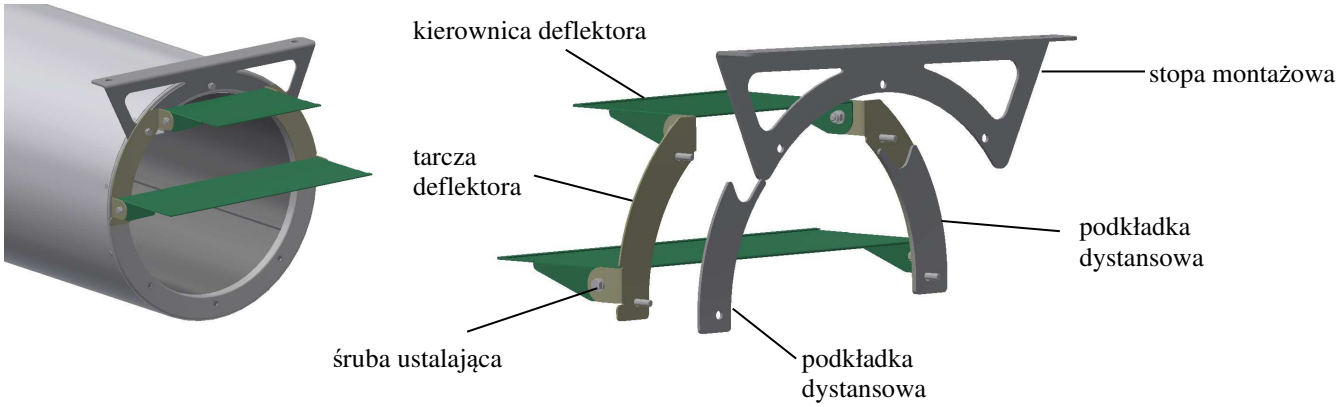

Uwaga: Tarcza oraz kierownica deflektora wykonane zostały ze stali węglowej ocynkowanej lub stali węglowej malowanej (w zależności od modelu).

A. Zdemontuj konfuzor wentylatora.
B. Upewnij się, że wszystkie materiały zostały dostarczone:

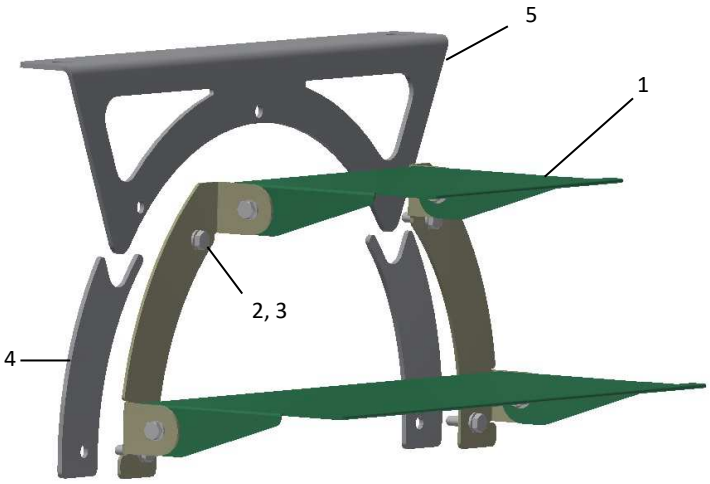

JFSR 315
1. Pakiet deflektora (1 szt.)
2. Śruba M6x20 DIN 933 KL.8.8 (4 szt.)
3. Podkładka M6 DIN125 (4 szt.)
4. Podkładka dystansowa (2 szt.)
5. Stopa montażowa

JFSR 355 - 450
1. Pakiet deflektora (1 szt.)
2. Śruba M8x20 DIN 933 KL.8.8 (4 szt.)
3. Podkładka M8 DIN125 (4 szt.)
4. Podkładka dystansowa (2 szt.)
5. Stopa montażowa

C. Zamontuj deflektor do tłumika przy pomocy dołączonych elementów złącznych (należy wykorzystać wszystkie otwór montażowe umieszczone w tarczy deflektora).

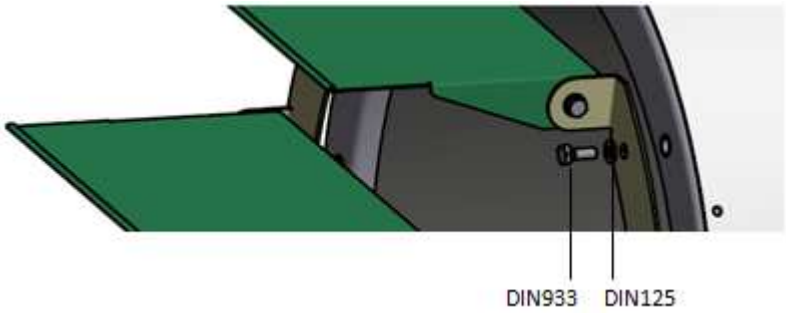

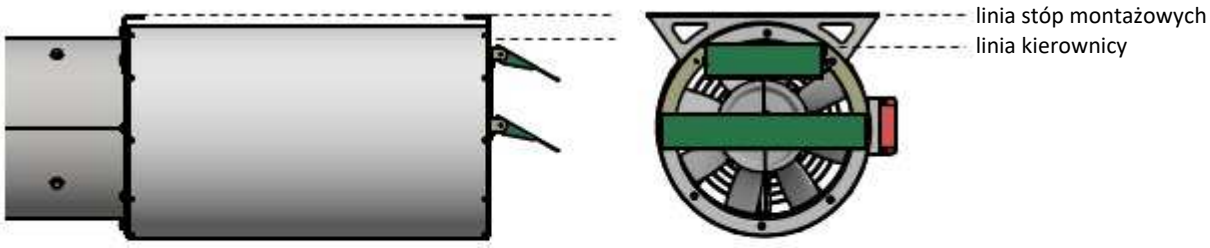

Uwaga1: Śruby montażowe należy dokręcić z momentem: śruba M6 - moment 10Nm / śruba M8 - moment 21Nm
Uwaga2: Deflektor należy zainstalować w taki sposób, aby linia kierownicy były skierowane równolegle do linii stopy montażowej wentylatora (zgodnie ze schematem)

C. Ustaw odpowiedni kąt deflektora i dokręć śruby ustalające.

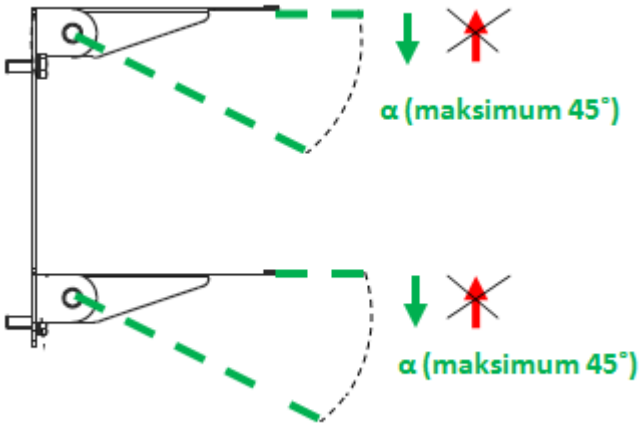

Uwaga1: należy ustawić ten sam kąt dla wszystkich kierownic deflektora. Nie dopuszczalne jest kierowanie kierownic deflektora do góry (powyżej płaszczyzny określonej na rysunku)
Uwaga2: Moment dokręcania śrub ustalających deflektora wynosi: śruba M6 - moment 11,3Nm

ZAŁĄCZNIK - G (certyfikat stałości właściwości użytkowych)

INSTYTUT TECHNIKI BUDOWLANEJ
ZAKŁAD CERTYFIKACJI
ul. FILTROWA 1, 00-611 WARSZAWA
tel.: (22) 57 96 167, (22) 57 96 168, fax: (22) 57 96 295
e-mail: certyfikacja@itb.pl, www.itb.pl

ZNAK CERTYFIKACJI

Upoważnia się firmę:

VENTURE INDUSTRIES Sp. z o.o.
ul. Mokra 27
05-092 Łomianki - Kiełpin

producenta wyrobu:

Oddymiający wentylator strumieniowy typu JFSR

do stosowania znaku certyfikacji ITB „WYRÓB BUDOWLANY"
w okresie ważności certyfikatu nr 1488-CPR-0582/W

WYRÓB BUDOWLANY

1488-CPR-0582/W

KIEROWNIK
Zakładu Certyfikacji

mgr inż. Katarzyna Hałowska

DYREKTOR
Instytutu Techniki Budowlanej

dr inż. Robert Geryło

Warszawa, 07.02.2018

ZAKŁAD CERTYFIKACJI

JEDNOSTKA NOTYFIKOWANA Nr 1488
INSTYTUT TECHNIKI BUDOWLANEJ
ZAKŁAD CERTYFIKACJI
ul. FILTROWA 1, 00-611 WARSZAWA
tel.: (22) 57 96 167, (22) 57 96 168, fax: (22) 57 96 295
e-mail: certyfikacja@itb.pl, www.itb.pl

PCA Polskie Centrum Akredytacji – Certyfikacja Wyrobów
AC 020

CERTYFIKAT STAŁOŚCI WŁAŚCIWOŚCI UŻYTKOWYCH

1488-CPR-0582/W

Zgodnie z Rozporządzeniem Parlamentu Europejskiego i Rady (UE) Nr 305/2011 z dnia 9 marca 2011 r. (Rozporządzenie CPR), niniejszy certyfikat odnosi się do wyrobu budowlanego:

Oddymiający wentylator strumieniowy typu JFSR

sklasyfikowany wg EN 13501-4:2016 (odpowiednik krajowy: PN EN 13501-4:2016-07)

$F_{400}120$

wykaz zasadniczych charakterystyk oraz ogólną identyfikację wyrobu budowlanego określono w załączniku nr Z-1488-CPR-0582/W stanowiącym integralną część niniejszego certyfikatu

wprowadzonego do obrotu pod nazwą lub znakiem firmowym producenta:

VENTURE INDUSTRIES Sp. z o.o.
ul. Mokra 27
05-092 Łomianki - Kiełpin

i wytwarzanego w zakładach produkcyjnych:

VENTURE INDUSTRIES Sp. z o.o.
ul. Mokra 27
05-092 Łomianki
oraz
VENTURE INDUSTRIES Sp. z o.o. Oddział Grudziądz
ul. Lotnicza 21A
86-300 Grudziądz

Niniejszy certyfikat potwierdza, że wszystkie postanowienia dotyczące oceny i weryfikacji stałości właściwości użytkowych określone w załączniku ZA normy:

EN 12101-3:2015

(odpowiednik krajowy: PN-EN 12101-3:2015-10)

w ramach systemu 1 w odniesieniu do właściwości użytkowych określonych w niniejszym certyfikacie są stosowane oraz że producent wdrożył system zakładowej kontroli produkcji w celu zapewnienia utrzymania ich stałości.

Niniejszy certyfikat został wydany po raz pierwszy 26.01.2017 (zaktualizowany 07.02.2018) i pozostaje ważny, dopóki zharmonizowana norma, metody oceny i weryfikacji stałości właściwości użytkowych, sam wyrób budowlany i warunki jego wytwarzania nie ulegną istotnej zmianie oraz pod warunkiem, że nie zostanie zawieszony lub cofnięty przez notyfikowaną jednostkę certyfikującą wyroby.

KIEROWNIK
Zakładu Certyfikacji

mgr inż. Katarzyna Hatowska

INSTYTUT TECHNIKI BUDOWLANEJ

Warszawa, 07.02.2018

DYREKTOR
Instytutu Techniki Budowlanej

dr inż. Robert Geryło

JEDNOSTKA NOTYFIKOWANA Nr 1488
INSTYTUT TECHNIKI BUDOWLANEJ
ZAKŁAD CERTYFIKACJI
ul. FILTROWA 1, 00-611 WARSZAWA
tel.: (22) 57 96 167, (22) 57 96 168, fax: (22) 57 96 295
e-mail: certyfikacja@itb.pl, www.itb.pl

AC 020

Załącznik nr Z-1488-CPR-0582/W strona 1/1 - stanowiący integralną część certyfikatu nr 1488-CPR-0582/W

Oddymiający wentylator strumieniowy typu JFSR

Wykaz zasadniczych charakterystyk wyrobu wg EN 12101-3:2015

Lp.	Zasadnicze charakterystyki wyrobu	Norma zharmonizowana EN 12101-3:2015	Poziomy i/lub klasy mandatowe	Zakres zasadniczych charakterystyk dotyczących zamierzonego zastosowania
1.	Pewność zadziałania: - klasa użytkowania - klasa izolacji silnika	4.2.2 4.2.3	Zgodnie z Tabelą 1 normy EN 12101-3:2015 oraz z EN 60085	-nieizolowany -przystosowany do pracy w zbiorniku dymu -przystosowany do pracy w pozycji poziomej, -jedno/dwufunkcyjny -niechłodzony powietrzem doprowadzonym z zewnątrz -klasa izolacji silnika H, ΔT 105K
2.	Odporność na ogień	4.4	Zgodnie z normą EN 13501-4	$F_{400}120$

Deklarowane zamierzone zastosowanie wyrobu: systemy kontroli rozprzestrzeniania dymu i ciepła

Ogólna identyfikacja:

Odmiana	JFSR/2-315-075T JFSR/2/4-315-075/015T	JFSR/2-355-110/025T JFSR/2/4-355-130/025T	JFSR/2-400-150T JFSR/2/4-400-180/037T	JFSR/2-450-300T JFSR/2/4-450-260/065T
Typoszereg wymiarowy [mm]	Ø 315	Ø 355	Ø 400	Ø 450

Szczegółowa identyfikacja wyrobu, zakres i warunki stosowania zawarte są w raporcie klasyfikacyjnym nr 01860/16/Z00NZP z dnia 19.10.2016

KIEROWNIK
Zakładu Certyfikacji

mgr inż. Katarzyna Hatowska

INSTYTUT TECHNIKI BUDOWLANEJ

Warszawa, 07.02.2018

DYREKTOR
Instytutu Techniki Budowlanej

dr inż. Robert Geryło

ZAŁĄCZNIK - H (deklaracjai właściwości użytkowych)

Deklaracja właściwości użytkowych

Nr VI_001-CPR-2016

Venture Industries Sp. z o.o.
ul. Mokra 27
05-092 Łomianki-Kiełpin
Polska

1. Niepowtarzalny kod identyfikacyjny typu wyrobu:
Rozporządzenie Parlamentu Europejskiego i Rady (UE) nr 305/2011, załącznik IV, pozycja 10 - Stałe urządzenia gaśnicze (wyroby do wykrywania i sygnalizacji pożaru, stałe urządzenia gaśnicze, wyroby do kontroli rozprzestrzeniania ognia i dymu oraz do tłumienia wybuchu).

Oddymiający wentylator strumieniowy typu JFSR
Sklasyfikowany: $F_{400}120$ (wg PN-EN 13501-4:2016-07)

2. Numer typu, partii lub serii lub jakikolwiek inny element umożliwiający identyfikację wyrobu budowlanego, wymagany zgodnie z art. 11 ust. 4 Rozporządzenia (EU) nr 305/2011:
Nazwa: Oddymiający wentylator strumieniowy
Typ: JFSR
Model oraz numer seryjny: wszystkie wyprodukowane

3. Przewidziane przez producenta zamierzone zastosowanie lub zastosowania wyrobu budowlanego zgodnie z mającą zastosowanie zharmonizowaną specyfikacją techniczną:
Dwufunkcyjne urządzenie bezpieczeństwa pożarowego do usuwania dymu i gorących gazów działające w wentylacji ogólnej oraz w trakcie pożaru.

4. Nazwa, zastrzeżona nazwa handlowa lub zastrzeżony znak towarowy oraz adres kontaktowy producenta, wymagany zgodnie z art. 11 ust. 5 Rozporządzenia (EU) nr 305/2011:
Venture Industries Sp. z o.o.
ul. Mokra 27
05-092 Łomianki-Kiełpin
Polska

5. Nazwa i adres kontaktowy upoważnionego przedstawiciela, którego pełnomocnictwo obejmuje zadania określone w art. 12 ust. 2 Rozporządzenia (EU) nr 305/2011:
Nie ma zastosowania

6. Systemy lub systemy oceny i weryfikacji stałości właściwości użytkowych wyrobu budowlanego jak określone w załączniku V:
System 1

7. W przypadku deklaracji właściwości użytkowych dotyczącej wyrobu budowlanego objętego normą zharmonizowaną:
Jednostka notyfikowana: INSTYTUT TECHNIKI BUDOWLANEJ, ZAKŁAD CERTYFIKJACJI, ul. Filtrowa 1, 00-611, Warszawa, Numer identyfikacyjny: 1488 - w oparciu o następujące elementy systemu 1:

-ustalenie typu wyrobu na podstawie badań typu (w tym pobieranie próbek) i opisowej dokumentacji wyrobu;
-wstępna inspekcja zakładu produkcyjnego i zakładowej kontroli produkcji;
-stały nadzór, ocena i ewaluacja zakładowej kontroli produkcji

wydała certyfikat stałości właściwości użytkowych nr: **1488-CPR-0582/W**

8. W przypadku deklaracji właściwości użytkowych dotyczącej wyrobu budowlanego, dla którego wydana została europejska ocena techniczna:
Nie ma zastosowania

W imieniu producenta podpisał:

Wojciech Stawski - Dyrektor	Kiełpin 26.11.2019		VI_002-CPR-2016	1 z 2
(imię, nazwisko, stanowisko)	(miejsce i data wydania)	(podpis)	(nr dokumentu)	(numer strony)

Deklaracja właściwości użytkowych

Nr VI_001-CPR-2016

Venture Industries Sp. z o.o.
ul. Mokra 27
05-092 Łomianki-Kiełpin
Polska

9. Deklarowane właściwości użytkowe

Lp.	Zasadnicze charakterystyki wyrobu	Norma zharmonizowana EN 12101-3:2015	Poziomy i/lub klasy mandatowe	Zakres zasadniczych charakterystyk dotyczących zamierzonego zastosowania
1.	Pewność zadziałania: - klasa użytkowania - klasa izolacji silnika	4.2.2 4.2.3	Zgodnie z Tabelą 1 normy EN 12101-3:2015 oraz z EN 60085	–nieizolowany -przystosowany do pracy w zbiorniku dymu -przystosowany do pracy w pozycji poziomej, -jedno/dwufunkcyjny -niechłodzony powietrzem doprowadzonym z zewnątrz -klasa izolacji silnika H, ΔT 105K
2.	Odporność na ogień	4.4	Zgodnie z normą EN 13501-4	$F_{400}120$

10. Właściwości użytkowe wyrobu określone w pkt 1 i 2 są zgodne z właściwościami użytkowymi deklarowanymi w punkcie 9.

Niniejsza deklaracja właściwości użytkowych wydana zostaje na wyłączoną odpowiedzialność producenta określonego w punkcie 4.

W imieniu producenta podpisał:

Wojciech Stawski - Dyrektor	Kiełpin 26.11.2019		VI_002-CPR-2016	2 z 2
(Imię, nazwisko, stanowisko)	(miejsce i data wydania)	(podpis)	(nr dokumentu)	(numer strony)